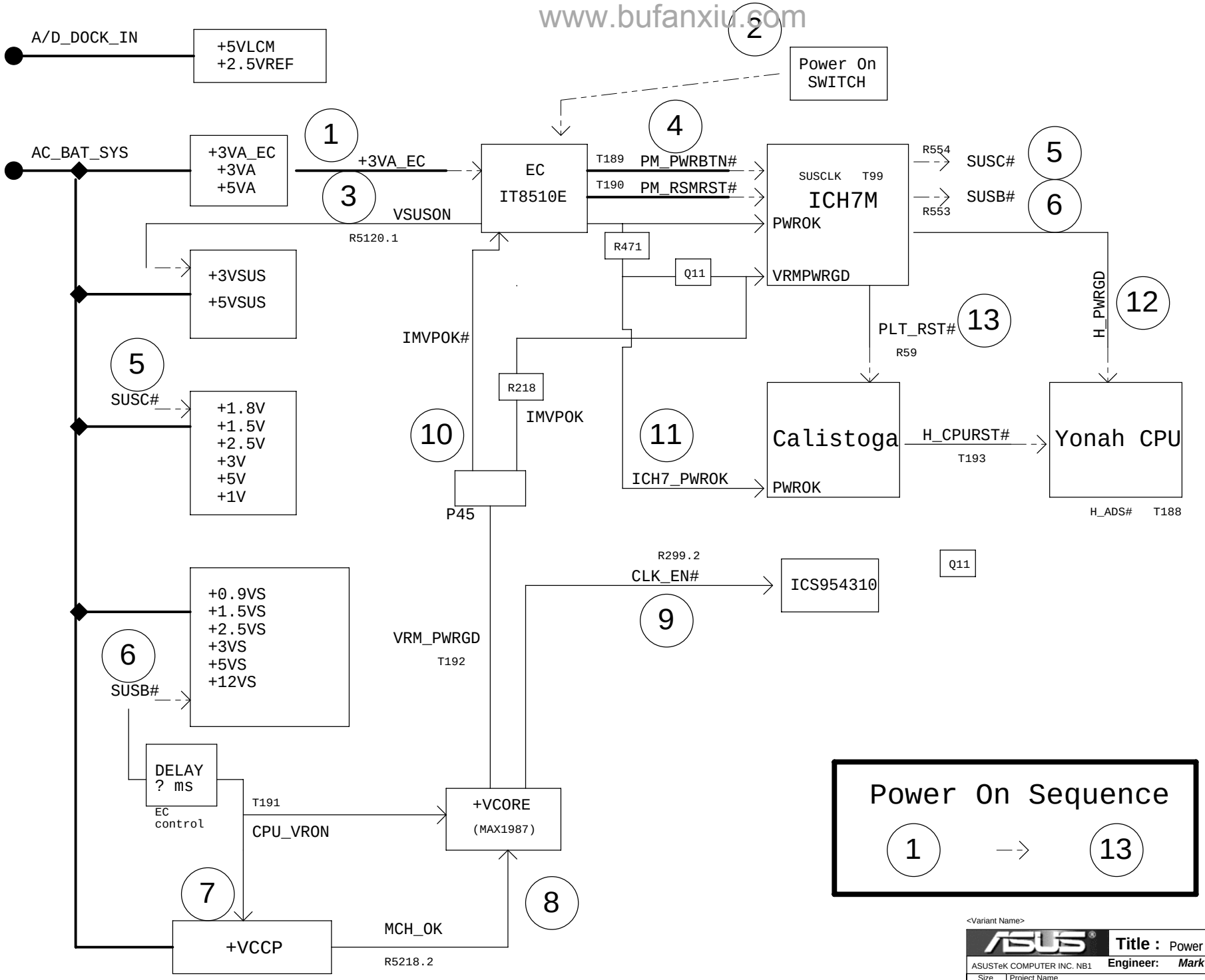www.bufanxiu.com